NOBEL

3-JAW POWER CHUCKS

CLK SERIES

POWER CHUCKS WITH LONG STROKE

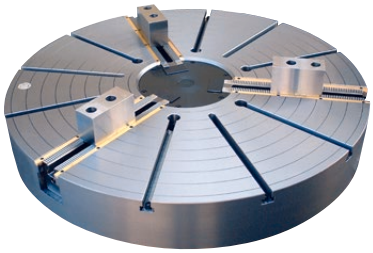

【特　長】

- ●ロングストローク
- ●ツメストローク：50mm（直径）
- ●立旋盤での使用に適した切粉対策カバー付
- ●特別付属品のアダプタにより JIS B6109-1 円すい接続準拠にて取付け可能
- ●立旋盤での使用に適した切粉対策カバー付
- ●標準付属品：生ツメ

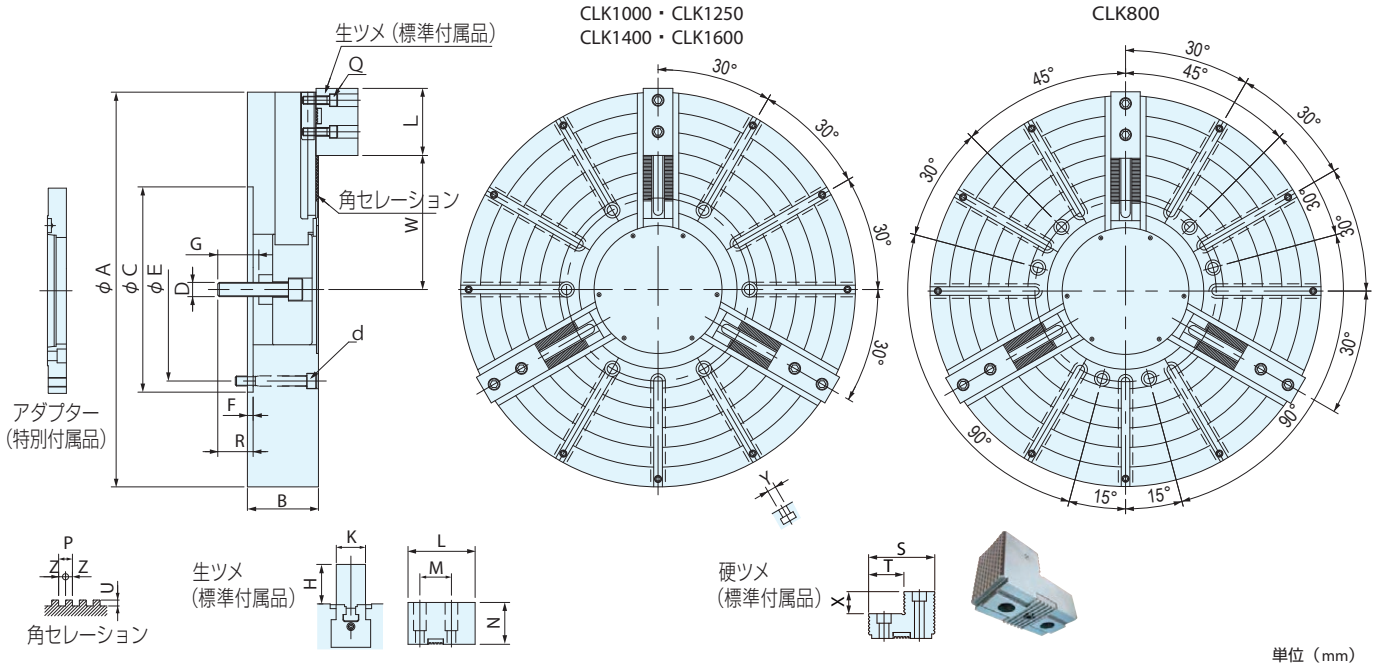

単位（mm）

Model	CLK 800 C15	CLK 1000 C20	CLK 1250 C20	CLK 1400 C20	CLK 1600 C28
A	800	1000	1250	1400	1600
B	220	235	235	235	250
C（H6）	380	520	520	520	720
E	330.2	463.6	463.6	463.6	647.6
F	5	5	5	5	5
G	60	65	65	65	65
H	80	100	100	100	100
K	69	74	74	74	74
D (Pitch)	M30 P3.5	M36 P4.0	M36 P4.0	M36 P4.0	M36 P4.0
R	40～90	44～94	44～94	44～94	29～79
Q	M20	M20	M20	M20	M20
S	120	150	150	150	150
T	50	70	70	70	70
X	40	50	50	50	50
L	150	170	170	170	170
M	70	80	80	80	80
N	86	106	106	106	106
P	7	7	7	7	7
Z	3.5	3.5	3.5	3.5	3.5
U	3	3	3	3	3
Y	22	22	22	22	22
d	6-M24	6-M24	6-M24	6-M24	6-M30
W MAX	264	339	457	532	632
W MIN	135	168	174	179	188
ツメストローク（直径）	50	50	50	50	50
シリンダストローク	50	50	50	50	50
許容シリンダ力 kN	98	123	123	123	123
最大静的把握力 kN	118	152	152	152	152
質量 kg	570	950	1370	1580	2100
最高回転速度 min^{-1}	970	700	520	440	350
適合生ツメ	SJV150	SJV170	SJV170	SJV170	SJV170
シリンダー（特別付属品）	HS2050	HS2250	HS2250	HS2250	HS2250