6ツメ フローティング チャック

FLC/FCH SERIES

6-JAW FLOATING CHUCKS

真円度の低い材料をそのままクランプ 加工後の高い真円度を実現

リング加工に最適のフローティング 機能を内蔵

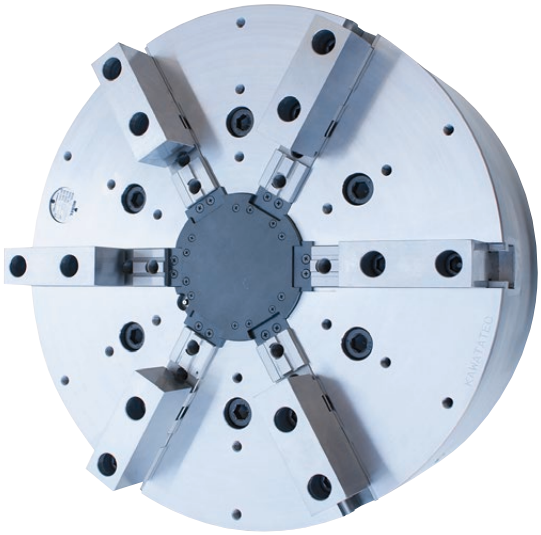

【特　長】

■ FLCシリーズ

- ●長いジョーストローク　86mm（直径）
- ●遠心力補正機能付
- ●立旋盤での使用に適した切粉対策カバー付

■ FCHシリーズ

- ●ジョーストローク　28.6mm（直径）
- ●ピッチ　7mm　角セレーション
- ●立旋盤での使用に適した切粉対策カバー付

フローティング機能

- ●チャック内部にフローティング機構を内蔵
- ●真円度が低いリング材料の第一工程において、均等に６点クランプが可能です。

（当社の実験値では、一般的な６爪チャックに対して、平均で約４倍の真円度が改善）

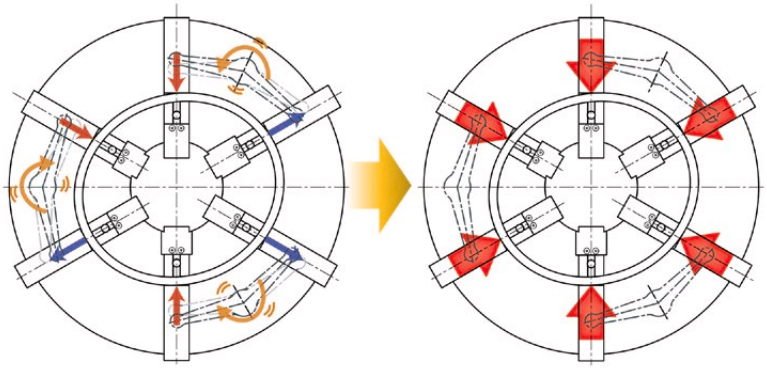

隣り合う爪がワークの形状に合わせてイコライズ

6つの爪が均等な力で工作物をクランプ

ヤジロベエ爪付 12爪フローティング仕様

- ●フローティングジョー各々にヤジロベエ爪を取り付け、１２点で均等にクランプをすると、さらなる真円度の向上が実現します。

（当社の実験値では、一般的な６爪チャックに対して、平均で約６.５倍の真円度が改善）

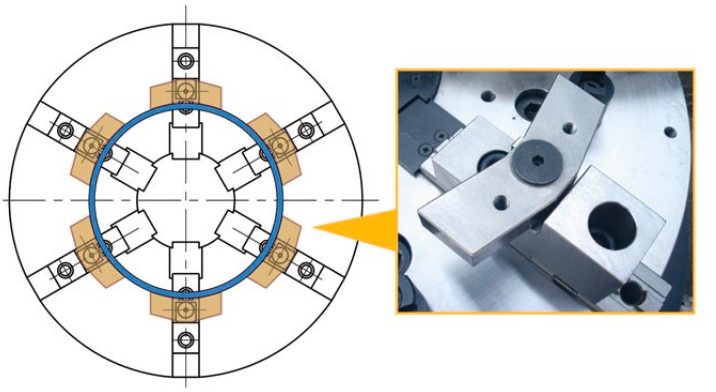

遠心力補正機能（FLCシリーズ）

- ●一般的な油圧チャックと比較し、回転による把握力の減少は約１／５
- ●薄肉ワークの変形を防止するために、低い油圧力で掴んで加工したいユーザーに最適です。

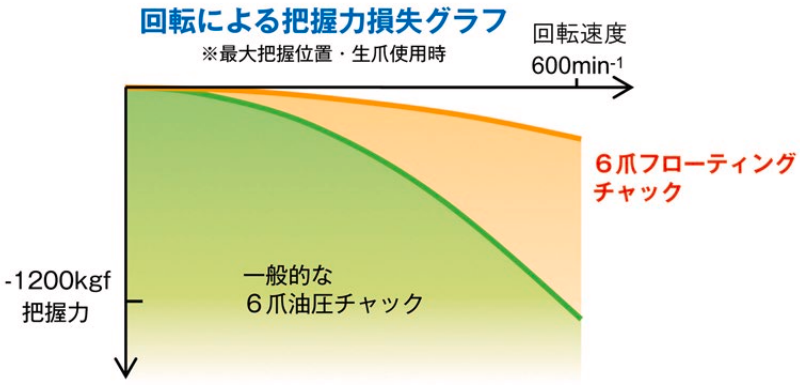

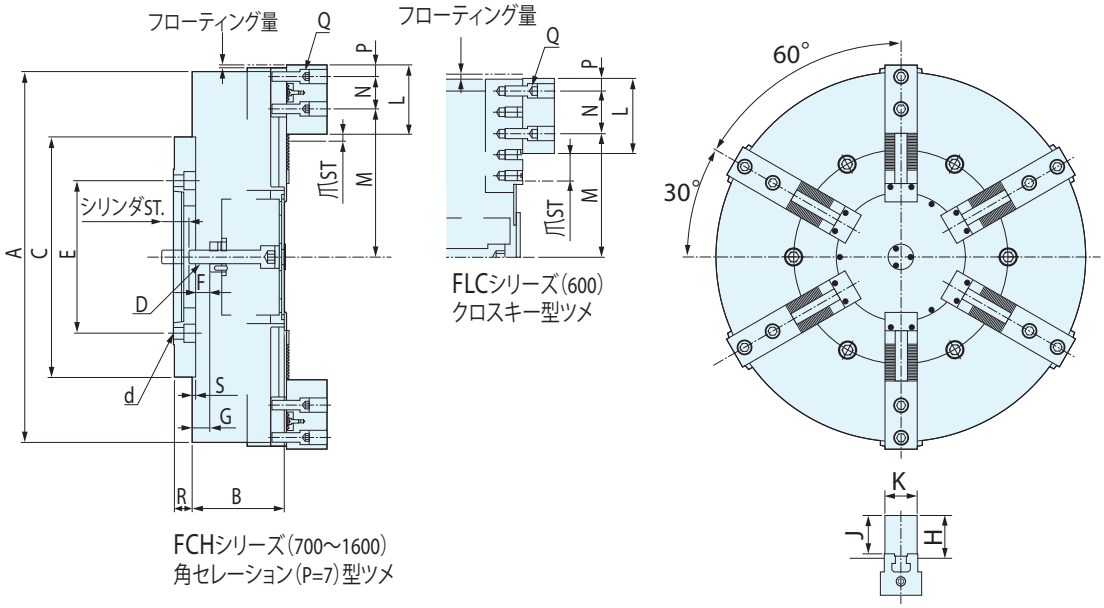

FCHシリーズ(700～1600)
角セレーション(P=7)型ツメ

FLCシリーズ(600)
クロスキー型ツメ

参考寸法表（詳細寸法はお打ち合わせにより決定します）

単位(mm)

型式		A	B	C	E	d	D	F	G	H	J	K	L	M MIN	M MAX	N	P	質量 kg
FLC 600	ST	600	200	380	-	-	M30 (P3.5)	50	24	68	60	45	135	147	223	76.2	22.39	360
	A2-11				235	6-M20												395
	A2-15				330.2	6-M24												380
FCH 700	A2-11	700	200	520	235	8-M20	M30 (P3.5)	60	39	92	82	69	150	180	270	70	25	545
	A2-15				330.2	8-M24												530
	A2-20				463.6	8-M24												510
FCH 800	A2-11	800	200	520	235	8-M20	M30 (P3.5)	60	39	92	82	69	150	181	320	70	25	665
	A2-15				330.2	8-M24												650
	A2-20				463.6	8-M24												630
FCH 1000	A2-15	1000	200	520	330.2	8-M24	M36 (P4.0)	65	39	112	102	74	170	204	399	80	30	900
	A2-20				463.6	8-M24												880
FCH 1250	A2-15	1250	210	520	330.2	8-M24	M36 (P4.0)	65	49	112	102	74	170	217	517	80	30	1300
	A2-20				463.6	8-M24												1280
FCH 1400	A2-15	1400	210	520	330.2	8-M24	M36 (P4.0)	65	49	112	102	74	170	257	592	80	30	1480
	A2-20				463.6	8-M24												1460
FCH 1600	A2-15	1600	220	720	330.2	8-M24	M36 (P4.0)	65	59	112	102	74	170	287	692	80	30	1900
	A2-20				463.6	8-M24												1880

型式	Q	R	S	ツメストローク (片側)	シリンダ ストローク	フローティング 量	許容シリンダ力 kN	把握力 kN	最高回転速度 min^{-1}	適合生ツメ	シリンダ (特別付属品)
FLC 600	M16	40	8	43	50	±2	108	68	850	SJ 135	HS1250 HS2050
FCH 700	M20	40	8	14	50	±1.5	64	127	560	SJV 150	HS2050
FCH 800	M20	40	8	14	50	±1.5	64	127	500	SJV 150	HS2050
FCH 1000	M20	40	8	14	50	±2	82	166	430	SJV 170	HS2050
FCH 1250	M20	40	8	14	50	±2	82	166	350	SJV 170	HS2050
FCH 1400	M20	40	8	14	50	±2	82	166	290	SJV 170	HS2050
FCH 1600	M20	40	8	14	50	±2	82	166	230	SJV 170	HS2050