溶接用チャック付回転機

旋削加工・溶接・治具等のチャッキングの自動化に

PC550　PC840

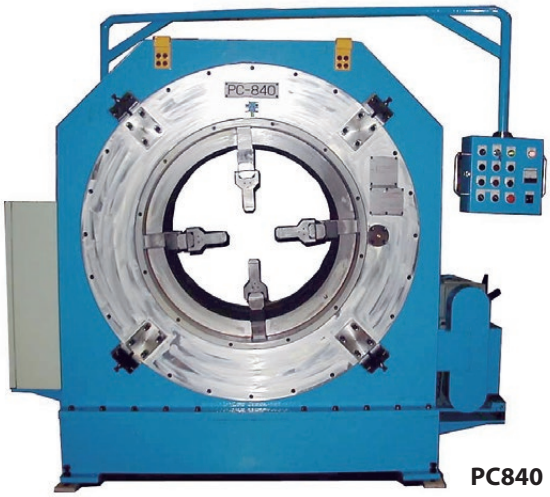

PC840

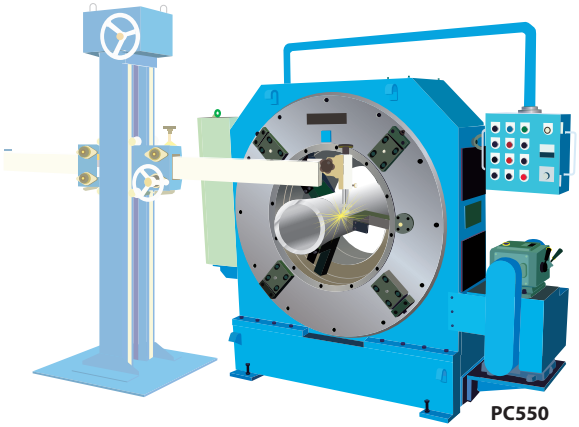

PC550

使用例

【特　長】

- ツメ開閉、ツメ回転運転は、手元操作の押釦スイッチにて簡単に運転できます。
- チャックは3ツメスクロールチャックのため、芯出し精度は抜群です。
- ツメ開閉、把握作業を自動で行うため、加工物の固定に無理なストレスがかかりません。
- ボリュームダイヤルにて回転速度の調整ができます。
- ツメ数　PC550：3本、PC840：4本
  （PC840は補助ツメ装着で最小φ60mmのパイプより把握が可能）
- フットスイッチを付属し、トーチを持ったままパイプの回転が可能です。
- チャック部はフルカバーのため、粉塵やスパッタなどによるトラブルを防止します。

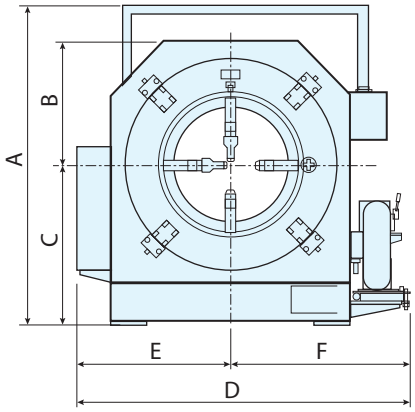

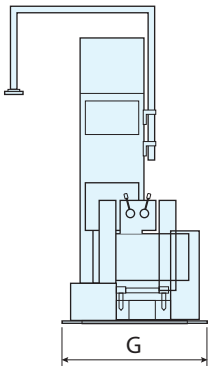

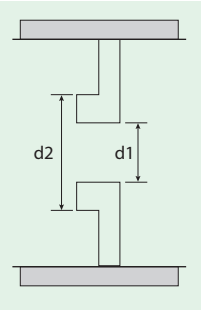

■ 主要寸法表

単位（mm）

型　式		PC550	PC840
ツメ数		3	4
A		1980	2320
B		725	900
C		1000	1160
D		2080	2500
E		925	1160
F		1155	1340
G		880	1080
把握範囲	d1	90～550	380～830
把握範囲	d2	—	445～895
補助ツメ使用時の把握範囲		—	60～360
把握力		15kN	19.5kN
回転速度		0.03～1.2min^{-1}	0.05～3min^{-1}
ツメ移動速度		150mm/min	150mm/min

仕様打合せ後、特殊品を製作します。